Rzut fundamentów
skala 1:100

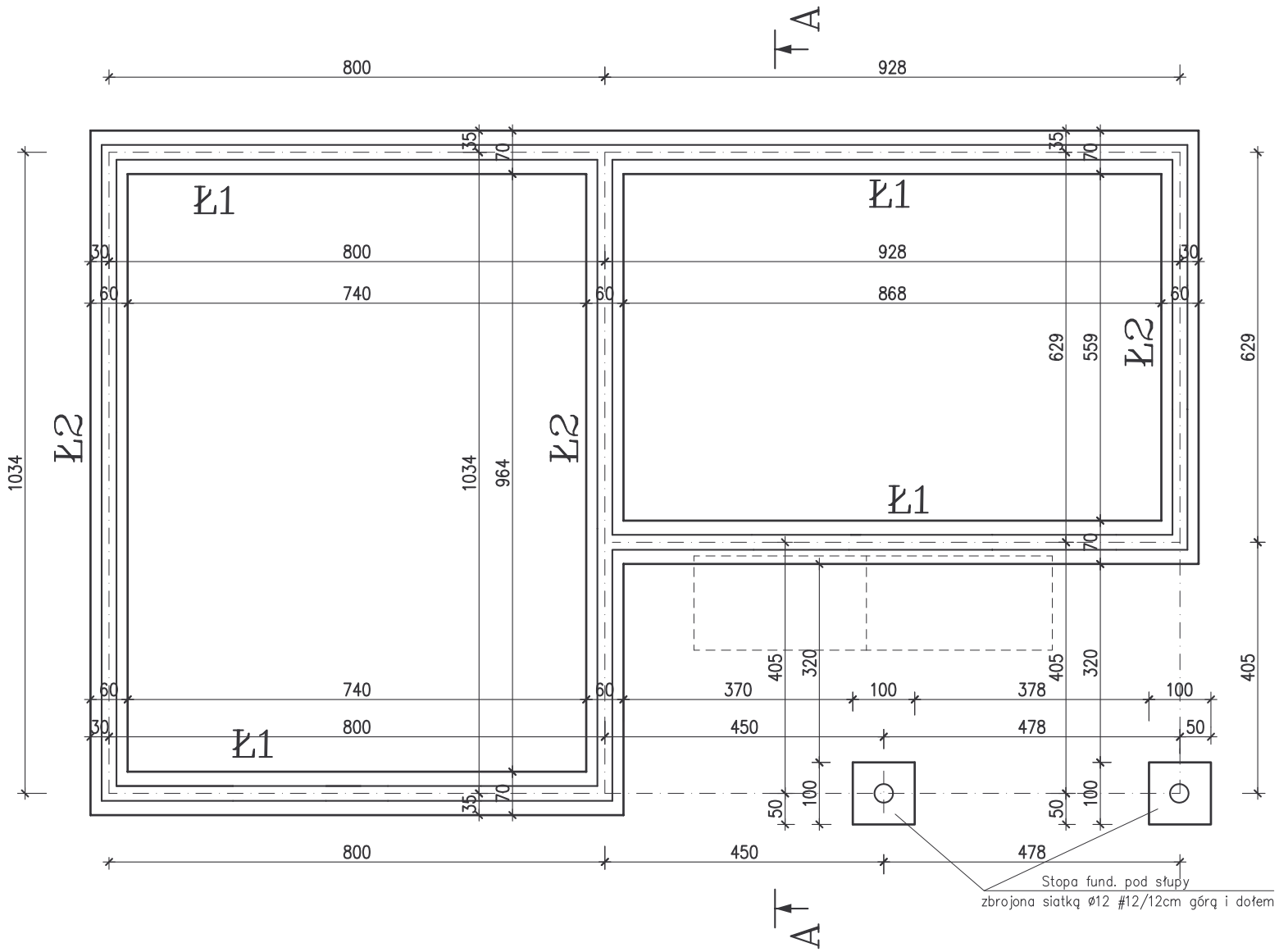

Ława Ł1 (Ł2)
skala 1:20

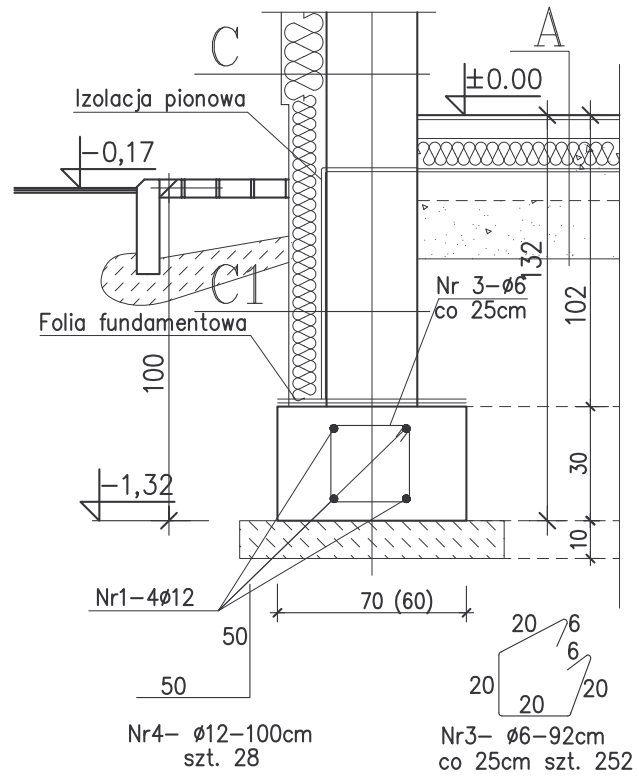

BETON C20/25
STAL AIIIN RB 500 (AIII 34GS)
STAL A0 ST0S

Ławy i stopy :

- Izolacja powierzchniowa powłokowa fundamentów na obwodzie
- wszystkie fundamenty połączone uziomem ciągłym obwodowym bednarka ō4x30 stalowa ocynkowana spawana do zbrojenia i wyprowadzona do góry do połączenia z instalacją odgromową

Inwestor:	Gmina Zabór ul. Lipowa 15, 66-003 Zabór		
Inwestycja:	Budowa budynku szatni piłkarskiej wraz z urządzeniami technicznymi oraz pozostałą niezbędną infrastrukturą techniczną na dz. nr 306/1, 307/4 i 307/5 w m. Zabór, gm. Zabór		
Projektant:	mgr inż. Maciej Górniak upr. nr 73/08		
Tytuł rysunku:	Rzut fundamentów		
Data: 28.10.2014 r.	Branża: Ogólnobudowlana	Skala: 1:100	7.0.
Stadium: Projekt budowlany			