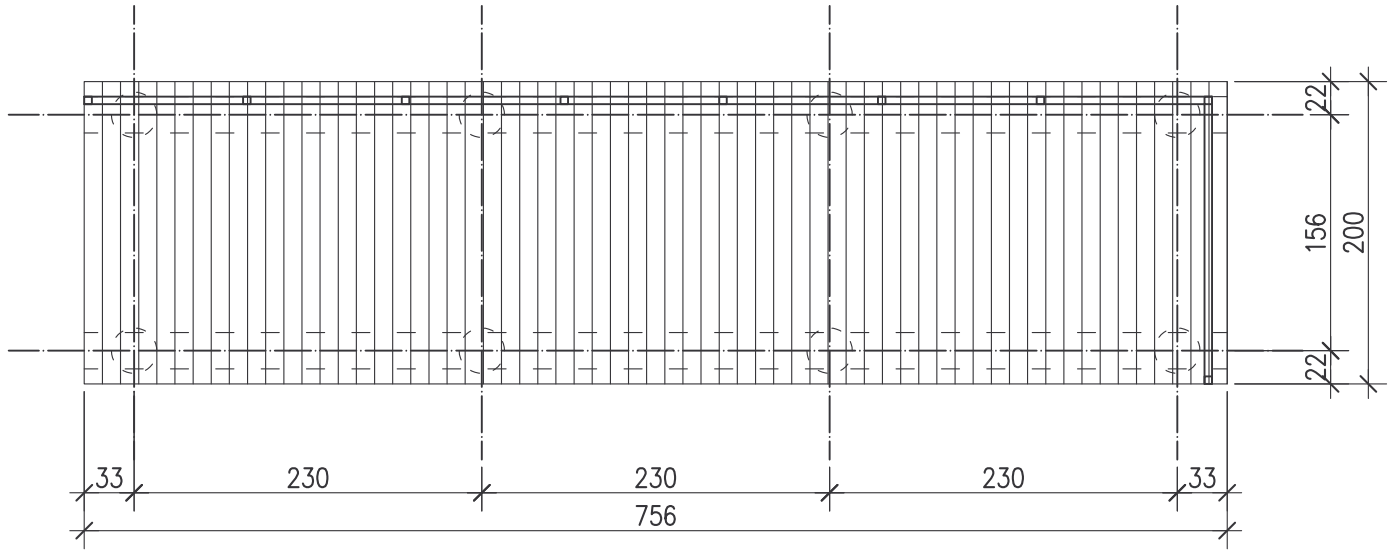

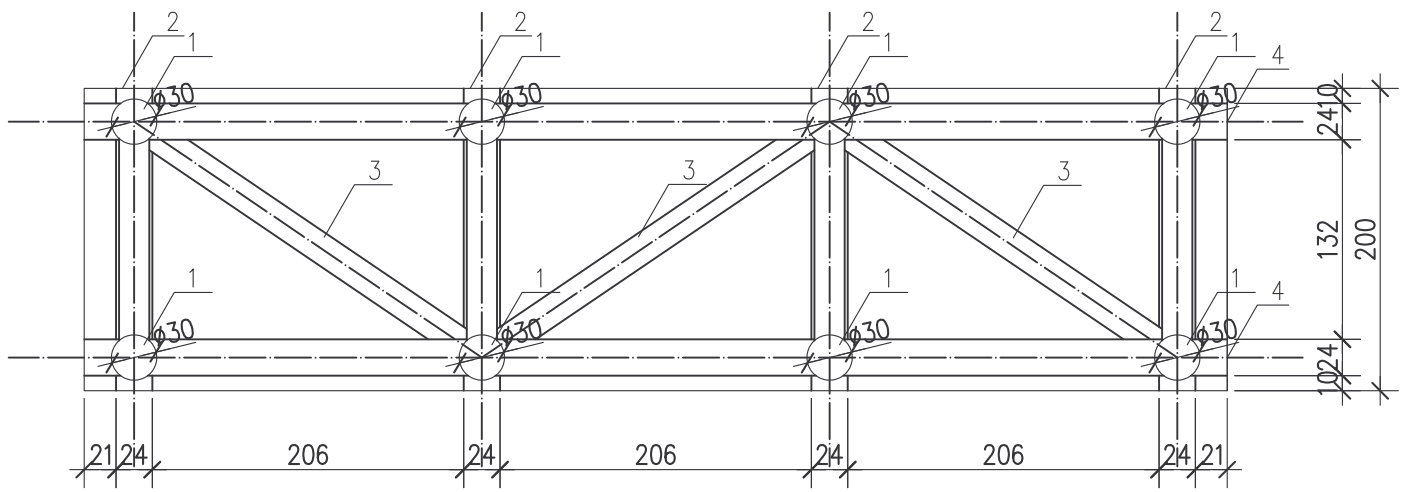

1. Słup drewniany ϕ25–35cm
2. Podwalina krawędziak 24x24cm
3. Stężenie krawędziak 20x20cm
4. Belka krawędziak 24x24cm
5. Deska 5x10–12x200cm
6. Stężenie okrąglak ϕ20cm

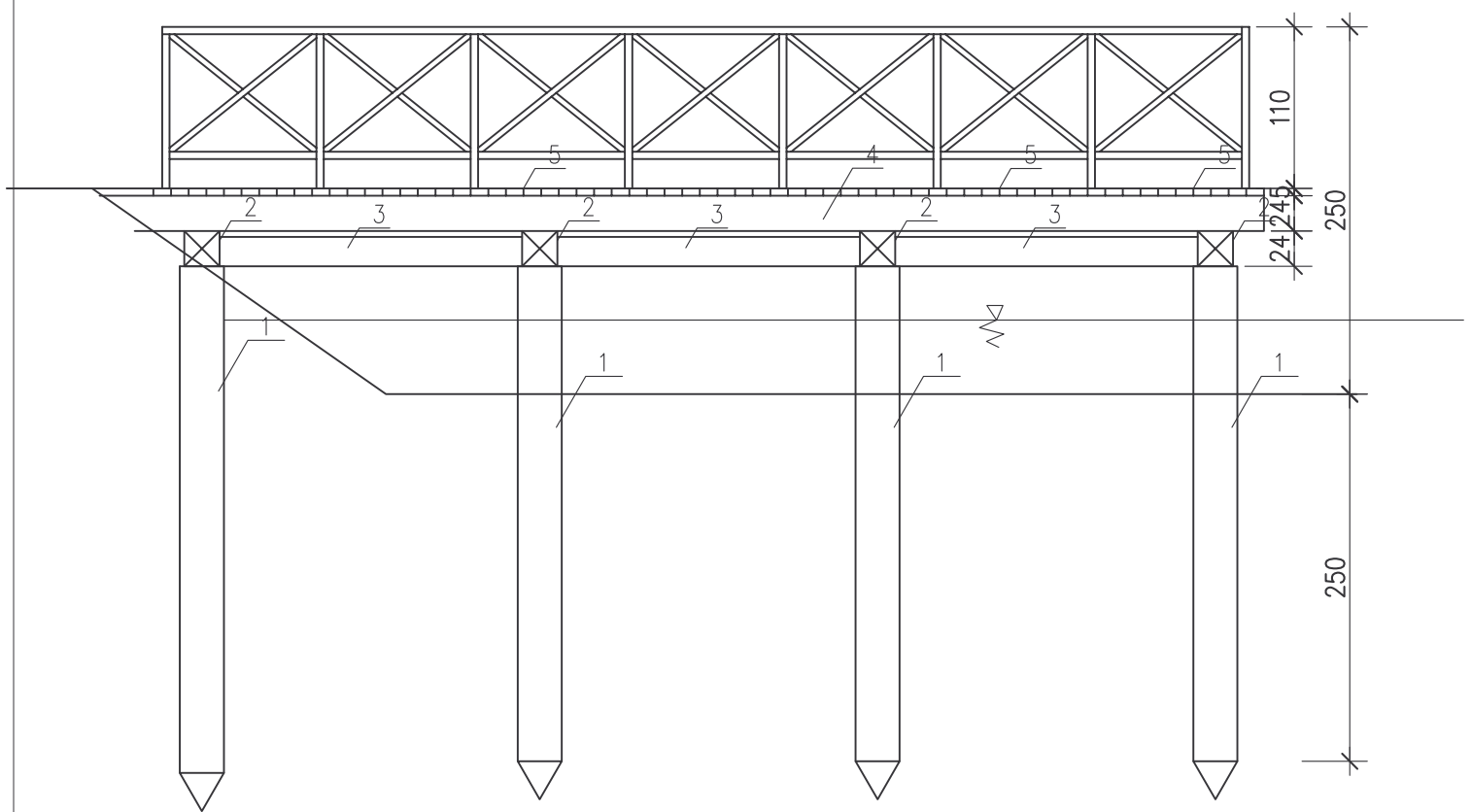

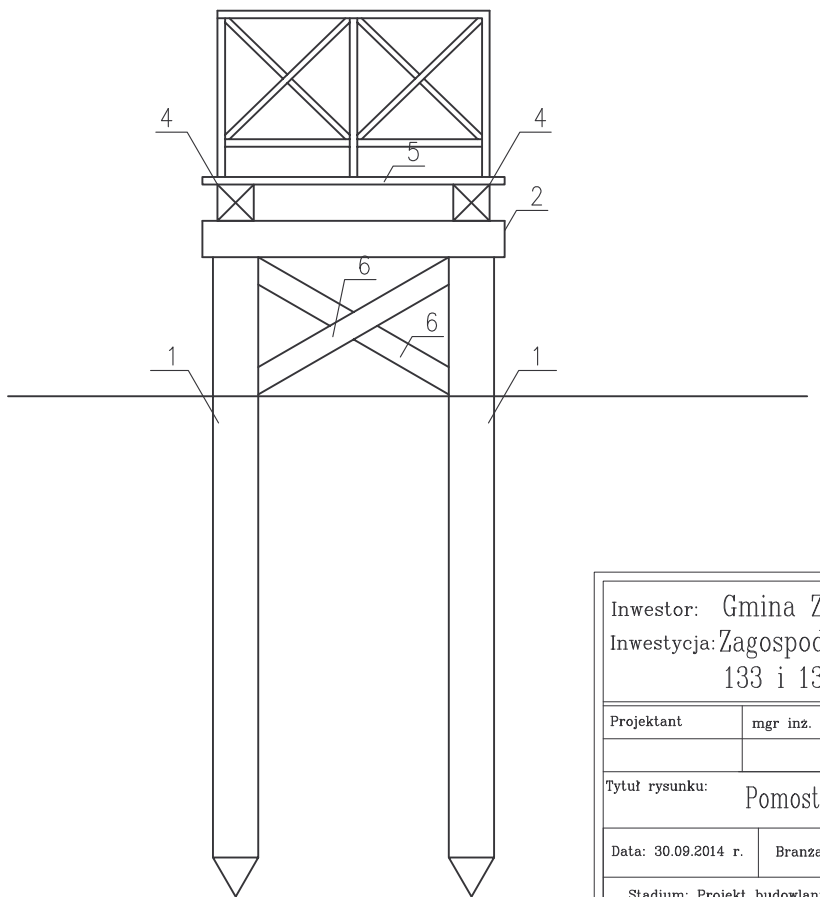

Inwestor: Gmina Zabór ul. Lipowa 15, 66-003 Zabór		
Inwestycja: Zagospodarowanie terenu wokół stawu na dz. nr 133 i 134/2 w m. Przytok, gm. Zabór		
Projektant	mgr inz. Maciej Górniak upr. nr 73/08	
Tytuł rysunku: Pomost drewniany		
Data: 30.09.2014 r.	Branza: Ogólnobudowlana	Skala: 1:50 / 6.0.
Stadium: Projekt budowlany		